Кран шаровой V2E

РАЗМЕР: 1/4" ~ 2"

» Резьбовое присоединение
» 2-ходовой полнопроходной
» Функция блокировки ручки

ТЕХНИЧЕСКИЕ ХАРАКТЕРИСТИКИ

НЕРЖАВЕЮЩАЯ СТАЛЬ
AISI-316 (CF8M)
Трубная цилиндрическая резьба ISO 228
Уплотнение: RPTFE
Давление: 69 Бар
Рабочая температура: -20°...+180°C
Опция: Замок на ручку

КОДИРОВКА

V2E	-	316	-	PP	-	025

V2E	МОДЕЛЬ ШАРОВОГО КРАНА: Эконом
316	МАТЕРИАЛ КОРПУСА: 316 – нержавеющая сталь AISI 316
PP	РЕЗЬБОВОЙ КОРПУС
025	ПРИСОЕДИНЕНИЕ: (DN) 008 ... 50 мм

РАЗМЕРЫ И МАТЕРИАЛЫ

МАТЕРИАЛЫ		
1	Накладка на ручку	пластик
2	Ручка	AISI 304
3	Замок	AISI 304
4	Пружинная шайба	AISI 304
5	Шток	AISI 316
6	Гайка штока	AISI 304
7	Гайка сальника	AISI 304
8	Уплотнение штока	PTFE
9	Уплотнение	PTFE
10	Корпус	CF8 / CF8M
11	Уплотнение шара	RPTFE
12	Крышка	CF8 / CF8M
13	Шар	CF8 / CF8M
14	Уплотнение крышки	PTFE

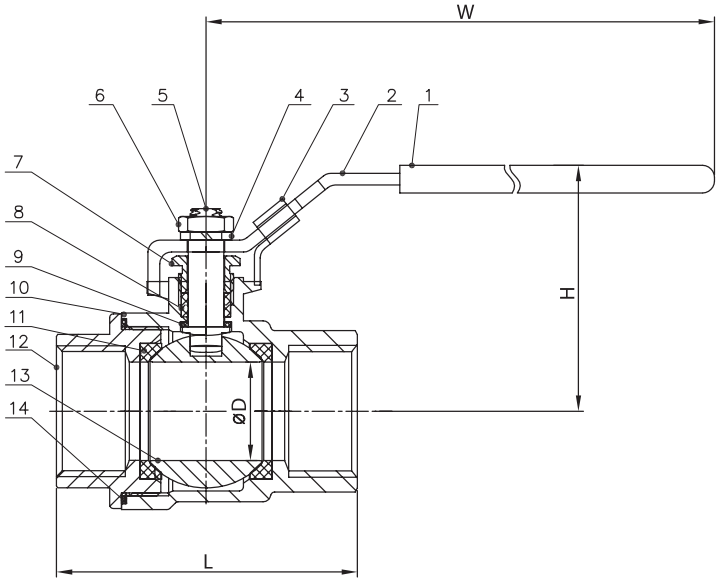

Единица измерения: мм

РАЗМЕРЫ				
DN	D	L	H	W
1/4"	12.5	49	48	100
3/8"	12.5	49	48	100
1/2"	15	58	52	100
3/4"	20	66	61	127
1"	25	77	65	127
1-1/4"	32	90	79	154
1-1/2"	38	98	83	154
2"	50	121	97	192

Компания Camozzi Spa оставляет за собой право изменять модели и размеры без уведомления
Изделия разработаны для промышленного использования
Каталог продукции представлен на сайте www.camozzi.ru